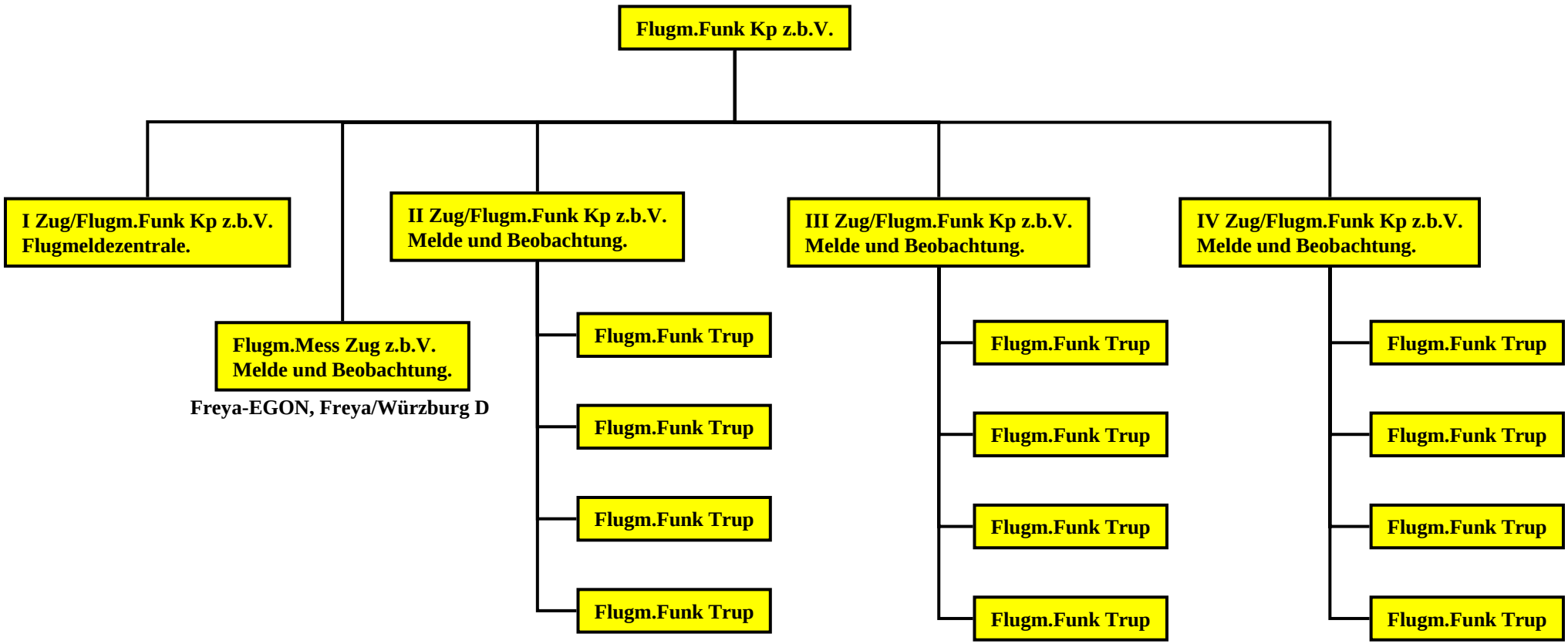Flugmelde Funk Kompanie z.b.V